The reproduction, distribution and utilization of this document as well as the communication of its contents to others without express authorization is prohibited. Offenders will be held liable for the payment of damages. All rights reserved in the event of the grant of a patent, utility model or design.
Weitergabe sowie Vervielfältigung dieses Dokuments, Verwertung und Mitteilung seines Inhalts sind verboten, soweit nicht ausdrücklich gestattet. Zuwiderhandlungen verpflichten zu Schadenersatz. Alle Rechte für den Fall der Patent-, Gebrauchsmuster- oder Designeintragung vorbehalten.

Fallhöhe$_{max.}$= 1,20m

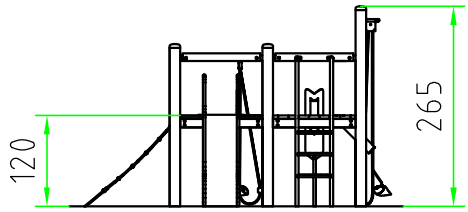

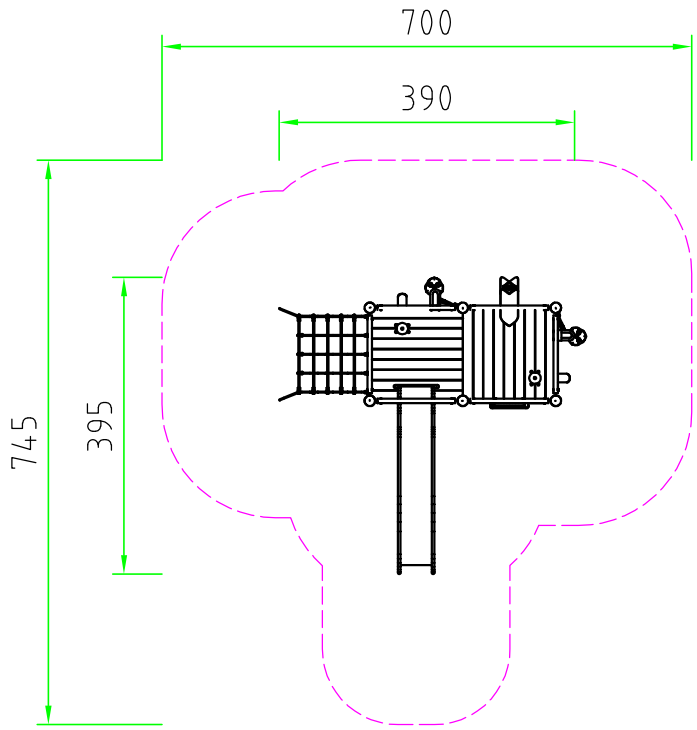

FHS Holztechnik GmbH
Niedereimerfeld 23
59823 Arnsberg
Deutschland

Tel.:+49 2931 9620-0
info@fhs-holztechnik.de
www.fhs-holztechnik.de

Alle Maße in cm
Änderungen vorbehalten

Benennung
Sandspiel Leon

Maßstab
1:100

Format
A4

Artikelnummer
905820450K/L/R/S