Artikelnummer: DDA 0214 A.02

Benämning: Flygplan
Utförande: Lärk, natur – obehandlad

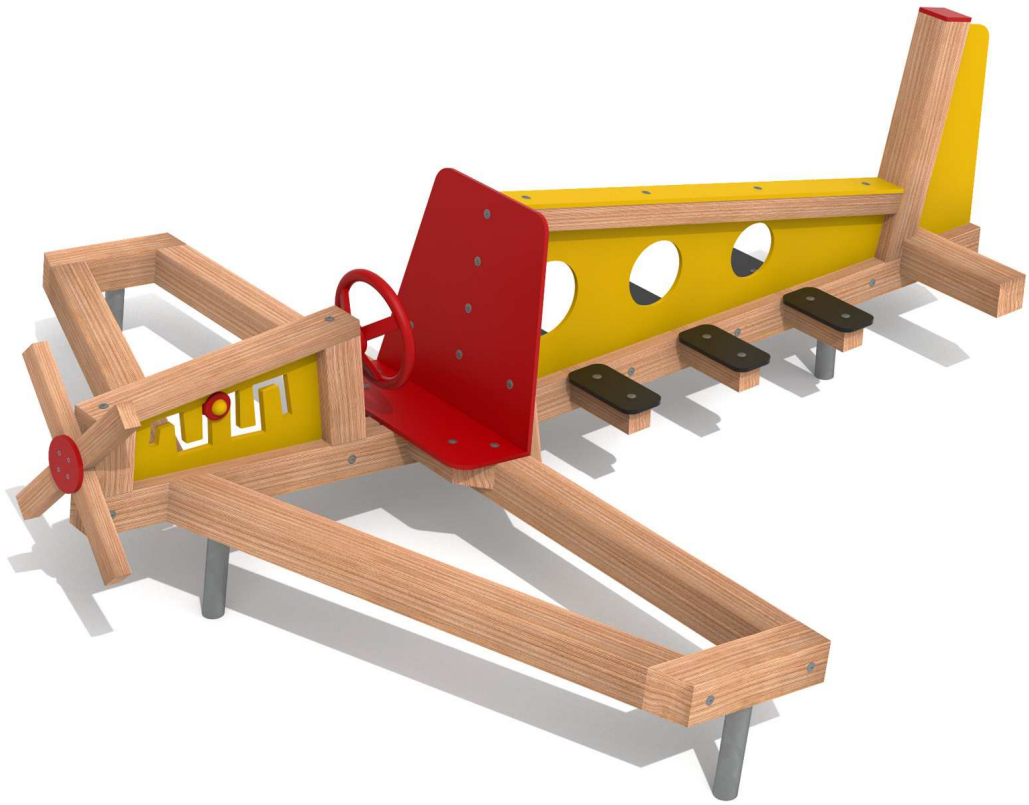

Åldersgrupp:	Från 2 år
Mått L/B/H (cm)	**295 x 260 x 100**
Säkerhetszon L/B (cm)	**595 x 560**
Maximal fallhöjd (cm)	**40**

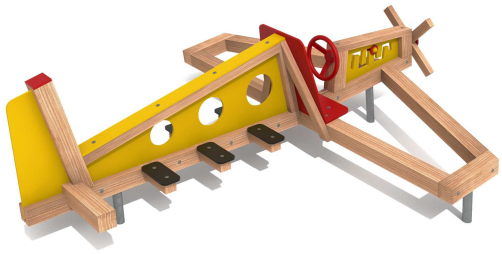

Flygplan består av:
– Träkonstruktion av massiv lärk
– Pilotkabin med säte och vridbar styrspak i rattform
– Framdel med motorikspel
– Två vingar som balansbommar
– Sex passagerarsäten
– Plastvägg med fönster av polyeten
– Plastskydd
– Varmförzinkade markankare för ingjutning

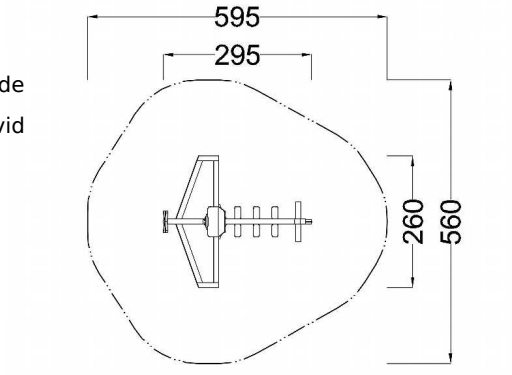

Material och utförande:
Träkonstruktionen är tillverkad av limmade eller kärnfria lärkreglar med rundade kanter. Sitsarnas ovansidor är av polypropen (PP) med skumkärna och halkskyddad yta. Materialet är hårt och tål UV-strålning, väder och fukt, även vid permanent utomhusbruk. Plastdelar av Playtec-polyeten är UV-beständiga, färgbeständiga och har mycket lång livslängd.

LekoPark Nordic AB · Fridhillsvägen 10 · 233 76 Klågerup
040-420520 · info@lekopark.se · www.lekopark.se